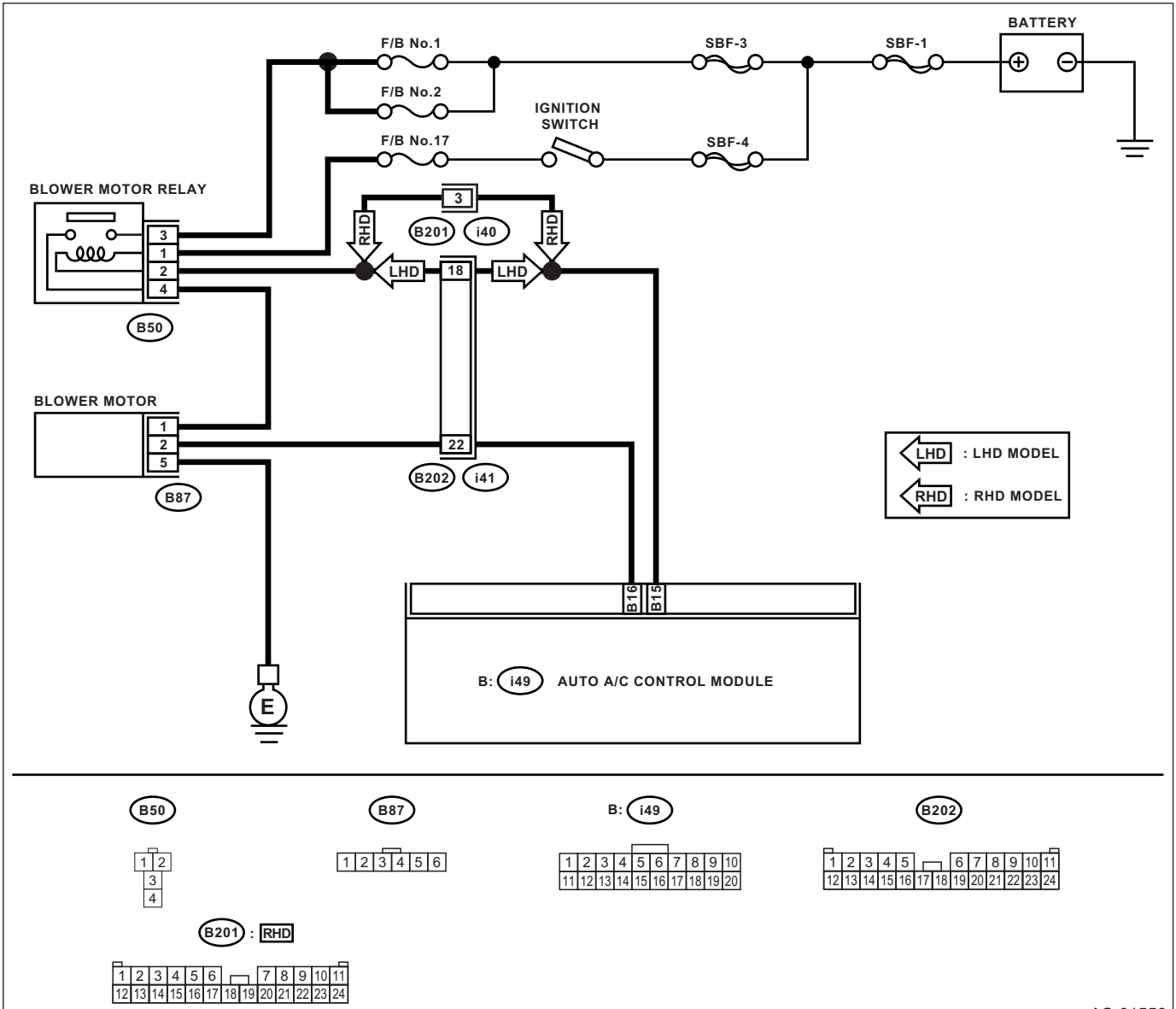
BATTERY
F/B No.1
SBF-3
SBF-1
F/B No.2
IGNITION SWITCH
F/B No.17
SBF-4
BLOWER MOTOR RELAY
3
1
2
4
B50
3
RHD
B201
i40
RHD
LHD
18
LHD
BLOWER MOTOR
1
2
5
B87
22
B202
i41
LHD : LHD MODEL
RHD : RHD MODEL
B16
B15
B: i49 AUTO A/C CONTROL MODULE
E
B50
B87
B: i49
B202
B201 : RHD

AC-01556