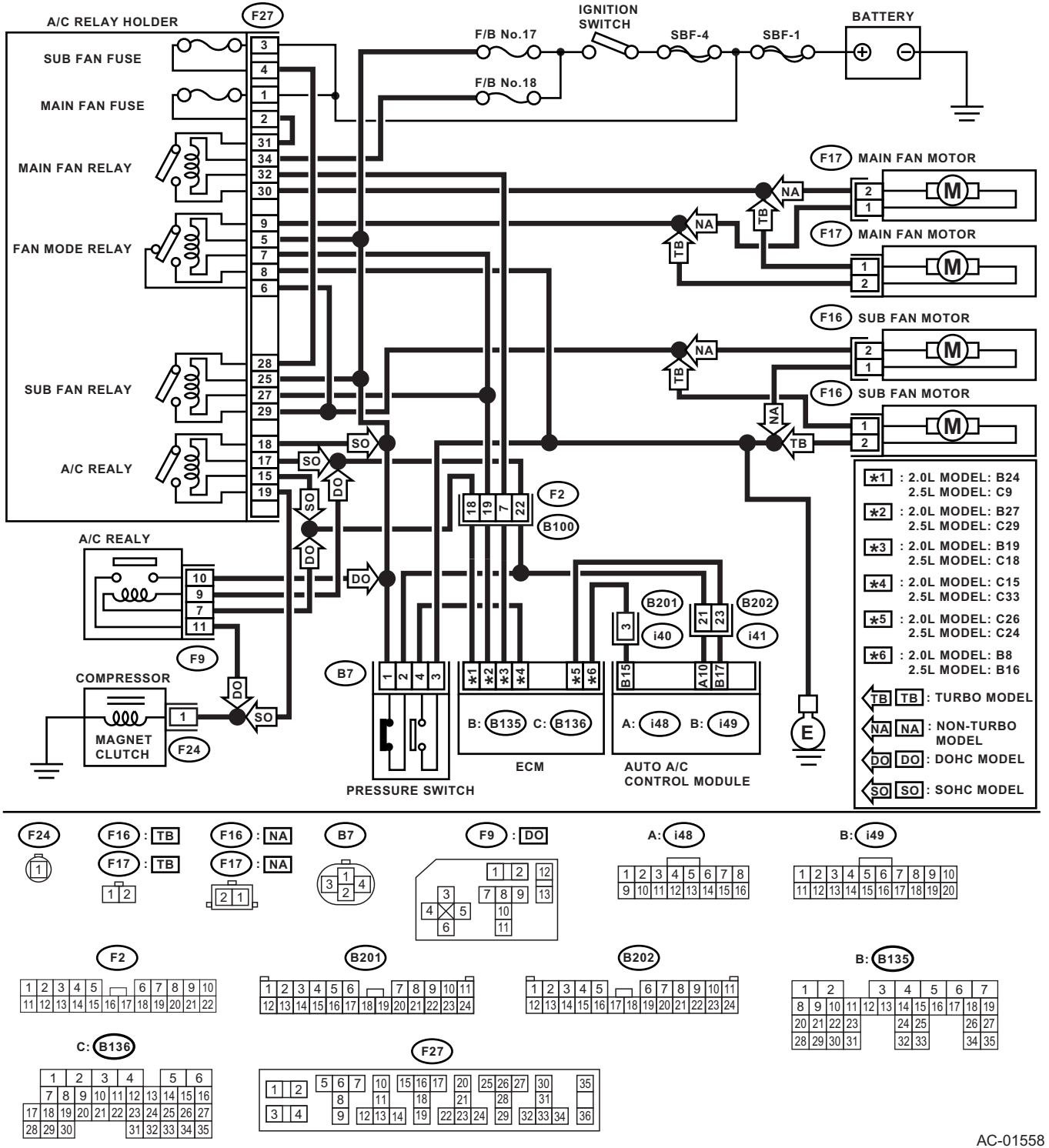
A/C RELAY HOLDER
F27
SUB FAN FUSE
MAIN FAN FUSE
MAIN FAN RELAY
FAN MODE RELAY
SUB FAN RELAY
A/C REALY
F/B No.17
F/B No.18
IGNITION SWITCH
SBF-4
SBF-1
BATTERY
F17 MAIN FAN MOTOR
F17 MAIN FAN MOTOR
F16 SUB FAN MOTOR
F16 SUB FAN MOTOR
NA
TB
SO
DO
F2
B100
A/C REALY
F9
COMPRESSOR
MAGNET CLUTCH
F24
B7
PRESSURE SWITCH
B201
i40
B202
i41
B: B135 C: B136
ECM
A: i48 B: i49
AUTO A/C CONTROL MODULE
E
*1 : 2.0L MODEL: B24
2.5L MODEL: C9
*2 : 2.0L MODEL: B27
2.5L MODEL: C29
*3 : 2.0L MODEL: B19
2.5L MODEL: C18
*4 : 2.0L MODEL: C15
2.5L MODEL: C33
*5 : 2.0L MODEL: C26
2.5L MODEL: C24
*6 : 2.0L MODEL: B8
2.5L MODEL: B16
TB : TURBO MODEL
NA : NON-TURBO MODEL
DO : DOHC MODEL
SO : SOHC MODEL
F24
F16 : TB
F17 : TB
F16 : NA
F17 : NA
B7
F9 : DO
A: i48
B: i49
F2
B201
B202
B: B135
C: B136
F27
AC-01558