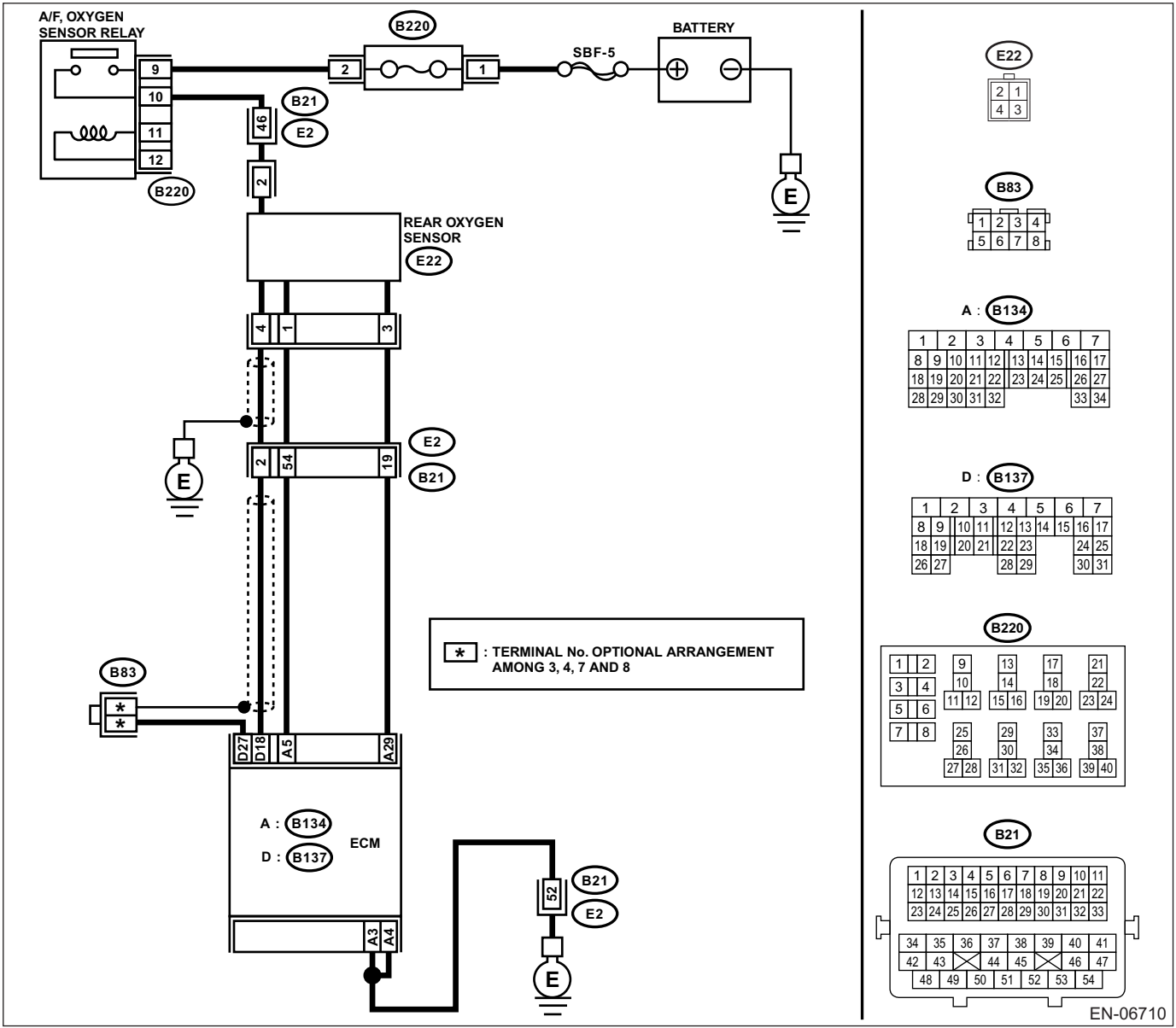
A/F, OXYGEN SENSOR RELAY
9
10
11
12
B220
B220
2
1
SBF-5
BATTERY
B21
E2
46
2
E
REAR OXYGEN SENSOR
E22
4
1
3
E
E2
2
54
19
B21
B83
*
*
* : TERMINAL No. OPTIONAL ARRANGEMENT AMONG 3, 4, 7 AND 8
D27
D18
A5
A29
A : B134
D : B137
ECM
A3
A4
52
B21
E2
E
E22
2 1
4 3
B83
1 2 3 4
5 6 7 8
A : B134
1 2 3 4 5 6 7
8 9 10 11 12 13 14 15 16 17
18 19 20 21 22 23 24 25 26 27
28 29 30 31 32 33 34
D : B137
1 2 3 4 5 6 7
8 9 10 11 12 13 14 15 16 17
18 19 20 21 22 23 24 25
26 27 28 29 30 31
B220
1 2 3 4 5 6 7 8
9 10 11 12
13 14 15 16
17 18 19 20
21 22 23 24
25 26 27 28
29 30 31 32
33 34 35 36
37 38 39 40
B21
1 2 3 4 5 6 7 8 9 10 11
12 13 14 15 16 17 18 19 20 21 22
23 24 25 26 27 28 29 30 31 32 33
34 35 36 37 38 39 40 41
42 43 44 45 46 47
48 49 50 51 52 53 54

EN-06710